InKa GmbH - Ahornstr. 114 - 84030 Ergolding
Tel.: +49 (0)871 4307655 - Fax: +49 (0)871 4307656 - eMail: info@in-ka.de
www.in-ka.de

Lichtfluter mit Belüftungsgitter wandseitig

NEU

Deutsches Gebrauchsmuster
Nr. 20 2010 016 163.0

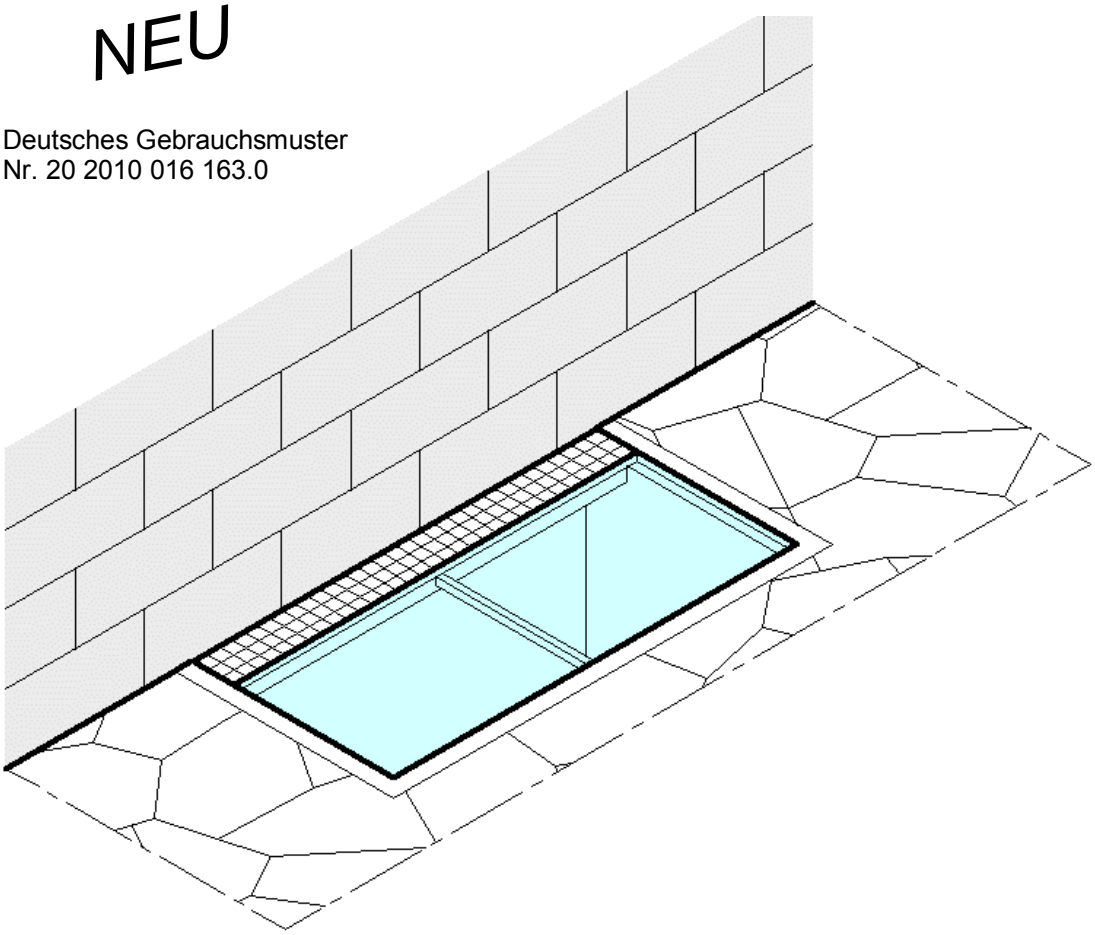

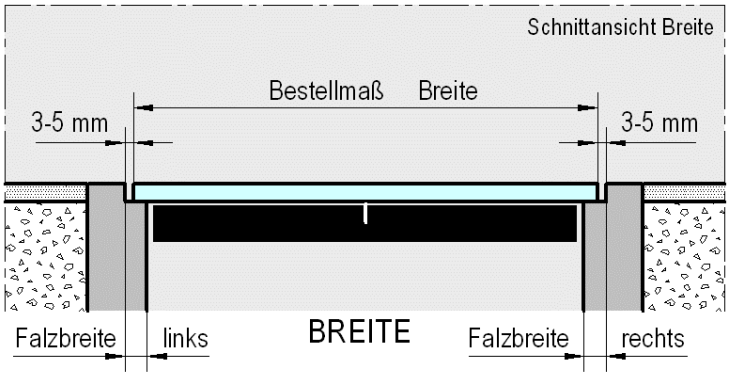

bei 3-seitiger Auflage

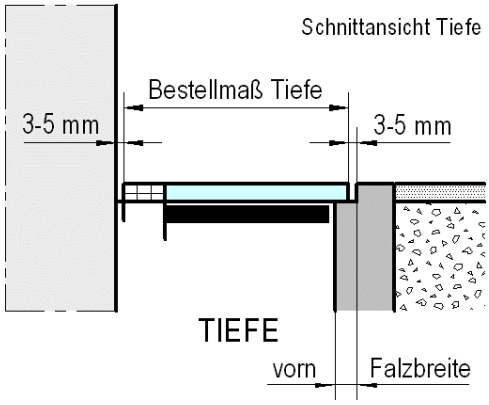

Draufsicht

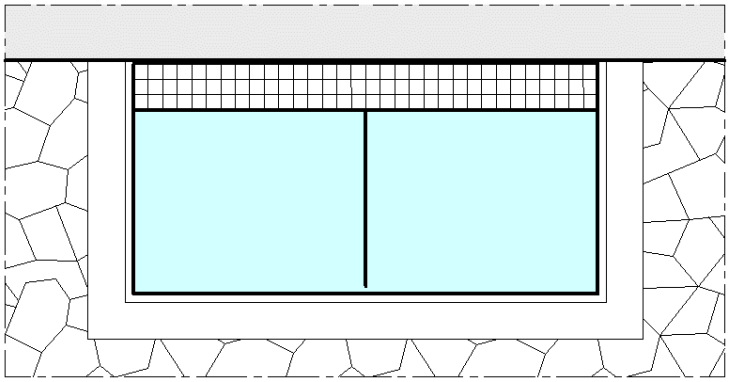
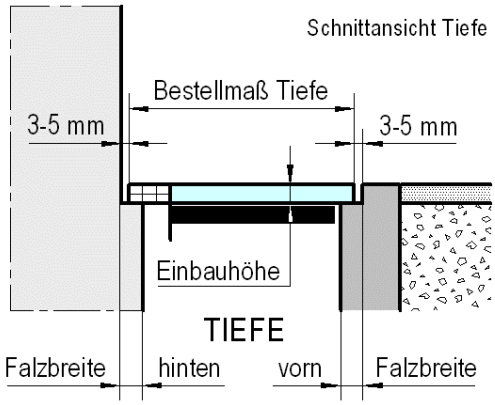
bei 4-seitiger Auflage